株式会社ホクデン	製　品　仕　様　書		制定日	1995.1.7
多機能性接地抵抗低減剤 ホクデンEP-1	作成部門	生産管理部	改訂日	2023.6.6

１．製品名　：　ホクデンＥＰ－１

２．概　要　：　ホクデンＥＰ－１は強導電性の炭素物質と硬化剤として、セメントを配合した多機能性接地抵抗低減剤です。
施工法としては導電性コンクリート帯状電極、導電性コンクリート深埋設電極の他多工法に適用できます。
また、銅に対する防蝕特性が非常に大であることを特徴とします。

３．用　途　：　電気設備における全ての接地電極の電極剤として使用できます。
特に砂利層・岩盤層等通常接地抵抗低減の困難な土壌においても大きな低減効果を発揮します。

４．定格使用温度　：　０℃～４０℃

５．保管方法・保管温度　：　倉庫内保管　－１０℃～４０℃
（一般のセメント製品と同様、直置きを避け場所の湿度管理に注意する）

６．性　能　：　ホクデンEP-1の性能を表１に示します。

表　1

抵抗率	０．１５Ωm　（代表値）
比　重	１．２　（弊社測定方法による）
重　量	２０kg ・１３kg・１０kg・８kg・6kg
包　装	低密度ポリエチレン袋
性　状	粉体

７．包装外観　：　接地電極施工前は粉体のため、袋詰といたします。

袋材質	低密度ポリエチレン	製品コード
袋寸法（20kg）	地厚200μ×横440mm×縦650mm	EP-20・EPB-20
袋寸法（13kg）	地厚200μ×横395mm×縦565mm	SET-13
袋寸法（10kg）	地厚200μ×横395mm×縦495mm	EP-10
袋寸法（8kg）	地厚200μ×横395mm×縦465mm	SET-08
袋寸法（6kg）	地厚80μ×横380mm×縦530mm	SET-06

８．その他注意事項　：　目、皮膚等への接触を避けるため、適切な保護具（手袋、長靴、保護メガネ、防塵マスク）を使用すること。取り扱い後は顔、手、口等を水洗いすること。

株式会社ホクデン	製品仕様書		制定日	2021.5.12
ホクデンパワーメッシュ	作成部門	生産管理部	改訂日	2019.5.7

１．製品名　：　ホクデンパワーメッシュ　　製品コード　PM-10

２．部材　：　銅製金網

３．銅製金網形状　：　線径　0.8ｍｍ
：　面積　225mm×10,000mm
：　メッシュ数　4メッシュ

４．銅製金網規格　：　ＪＩＳ織金網　G3555に準ずる

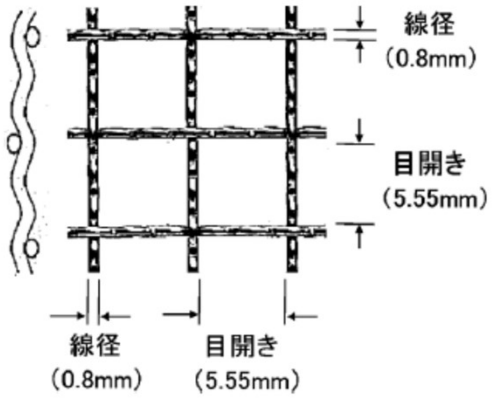

印刷表示図

単位 mm

折込み構造図

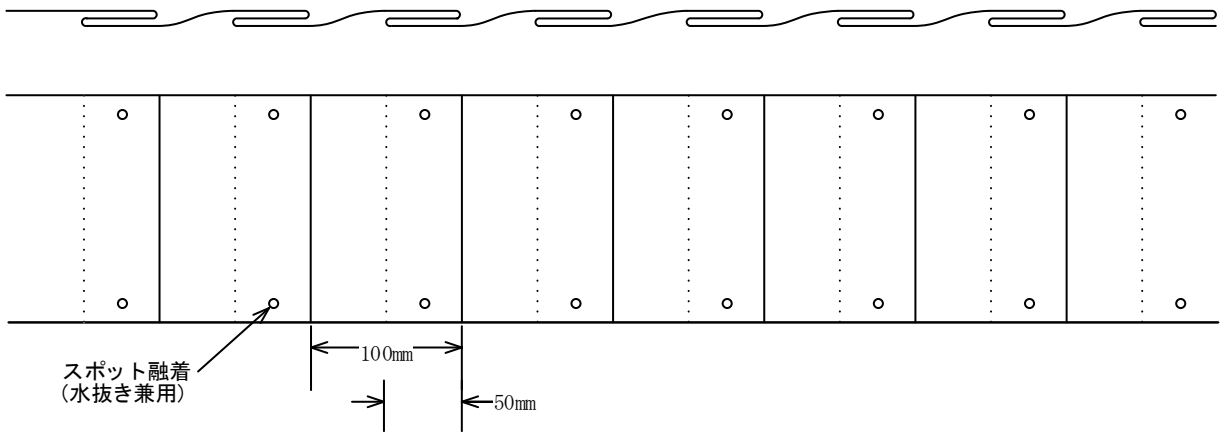

仕　様

1. 色は、地色をオレンジ色、文字色を緑色とする。
2. 折込みは２倍とし、定尺を５０ｍとする。
3. 折込みの固定は熱融着（水抜き兼用）方法とする。
4. 印刷内容は、印刷表示図の連続印刷とする。
5. 印刷表示図は折込み前の状態とする。
6. 印刷表示文字は、実際とは多少異なります。
7. 印刷表示寸法は、実際とは多少異なります。

項目	数量	日　付	承認
２０２３年０６月０７日改定		縮尺	ＮＯＮ
		サイズ	Ａ４

製品名 埋設標識シート 接地線（アース線用）５０ｍ		材 質　PEフィルム・PEクロス
		寸 法　150mm×50m
図面番号 ACOE230607W-HDE5001	製品コード ＳＭ－５０	社 名 株式会社ホクデン

株式会社ホクデン	製品仕様書		制定日	2019.6.10
アース棒	作成部門	生産管理部	改訂日	

1．製品名　　：　アース棒

2．部材　　①　銅芯（銅メッキ）
　　②　軟銅線

3．外寸法　　①　900㎜　Φ10㎜
　　②　140㎜　断面積5.5㎟
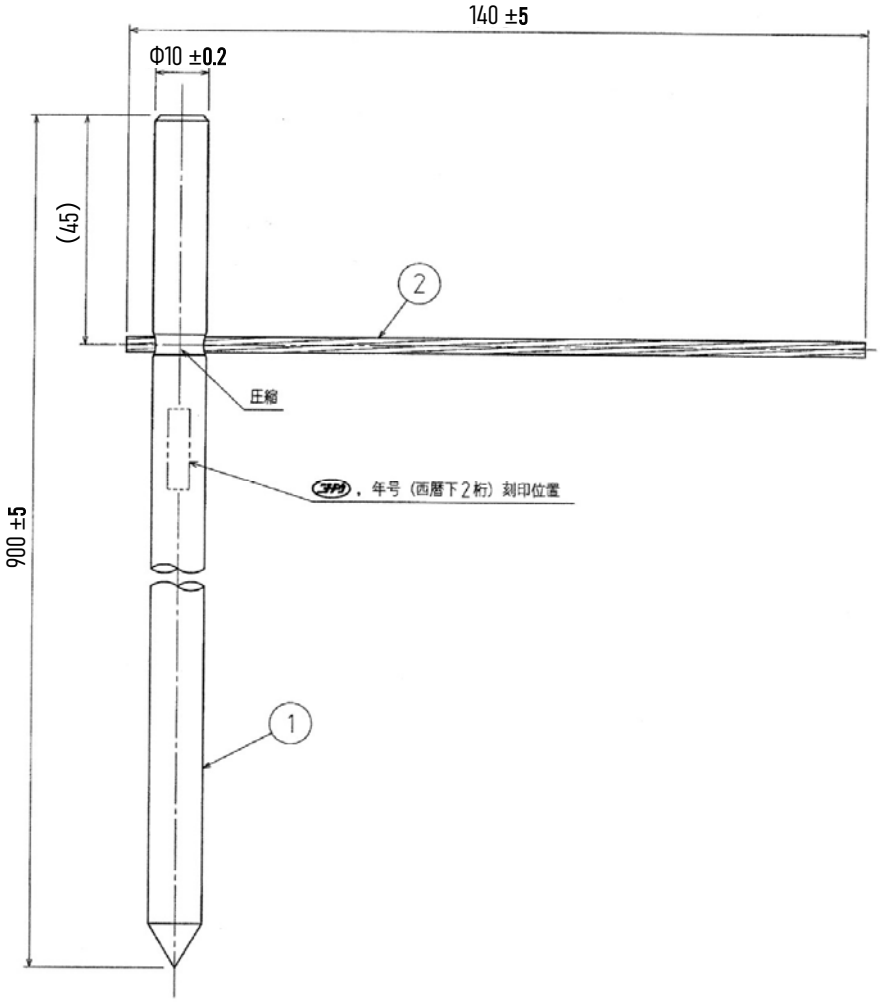
4．規格　　：　JIS C60364-5-54およびJIS A4201
　　内線規程1350-7に準ずる。